Kodierung CODING	A	B	C	D	E	F	G	H	Z ohne Kodierung/ WITHOUT CODING
Kodierungs-varianten Ansicht X CODING VARIANTS VIEW X vereinfacht dargestellt SIMPLIFIED SHOWN 1:1 ● = zugehoerige Werkzeugeinsaetze vorhanden = INTERCHANGEABLE INSET EXISTS	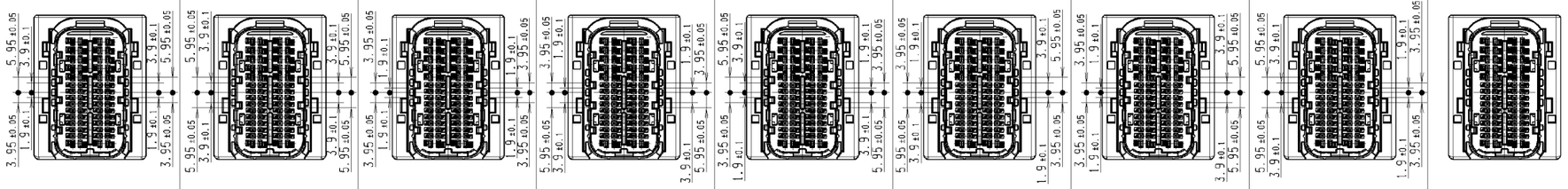								
Bestellnummer ORDER-NO			1 928 405 064 ●						
Bestell-Nr. / ORDER-NO erhoehte Vibrationsfestigkeit HIGH VIBRATION DURABILITY							1 928 405 559 ●		

⑤

ISO sys. of limits a. fits/ISO-Sys. Grenzm. u. Pass. ISO 286-2: 1988-06			
Size/Mass		Tol. class/Limit den Abmaesse	
over/ueber	up to/bis	lower/unterer	upper/oberer
.	.	.	.
.	.	.	.
.	.	.	.
.	.	.	.
General tolerances for/Allgemeintoleranzen fuer			
lin. dim./Laenge		radii/Radien	angles/Winkel
±1		±1	±2°

Kodierung C dargestellt
CODE C SHOWN

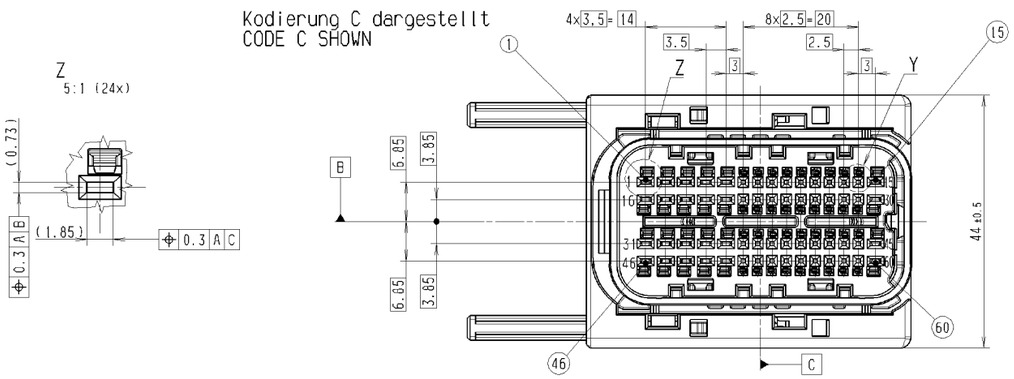

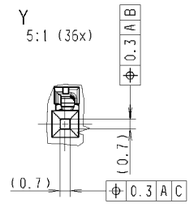

Auslieferungszustand:
CONDITION OF DELIVERY
1:1

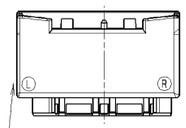

Verriegelungsschieber geschlossen
SLIDE CLOSED

Pos. ITEM	Benennung DESIGNATION	Stoff MATERIAL	Farbe COLOR	Bemerkungen REMARKS
5	Mattendichtung RUBBER PLATE	VMQ 30	natur NATURE	
4	Verriegelungsschieber SLIDE	PA 66 - GF 30	schwarz BLACK	
3	Radialdichtung RADIAL SEAL	VMQ 30	orange ORANGE	
2	Kontakttraegeroberteil CONTACT SUPPORT UPPER PART	PA 66 - GF 30	schwarz BLACK	
1	Kontakttraegerunterteil CONTACT SUPPORT LOWER PART	PA 66 - GF 50	schwarz BLACK	

... Kammernummer
... CHAMBER NUMBER

Teile koennen in nicht funktionsrelevanten Details von der Darstellung in dieser Zeichnung abweichen.
PARTS CAN BE DIFFERENT IN NON-FUNCTIONAL RELEVANT DETAILS FROM THIS DRAWING.

Einfall von 1mm je Seite ist erlaubt.
INCIDENCE OF 1mm PER SIDE IS PERMITTED.

⑤

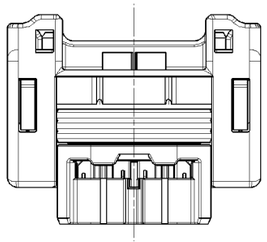

Betaetigungsrichtung Schieber
SLIDE OPERATING DIRECTION

Alternativ: Freiraum f. Bestellnummer 4 Ziffern
ALTERNATIVE: DISTURB AREA F. ORDER-NO. 4 NUMBERS

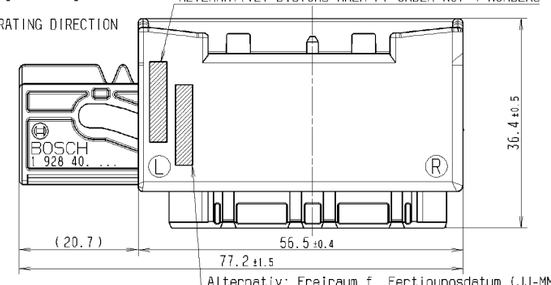

Alternativ: Freiraum f. Fertigungsdatum (JJ-MM-TT)
ALTERNATIVE: DISTURB AREA F. ASSEMBLING DATE (YY-MM-DD)

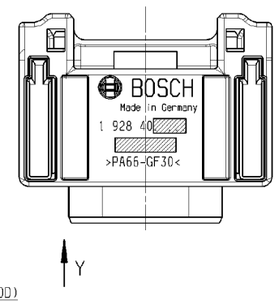

B-B

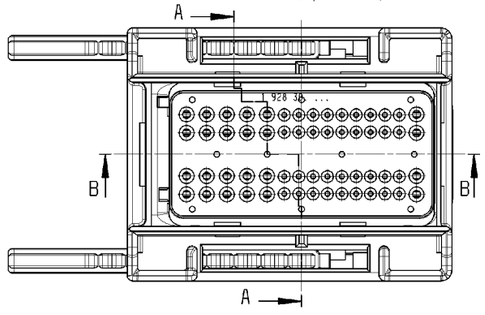

A-A
(um 90° gedreht gezeichnet)

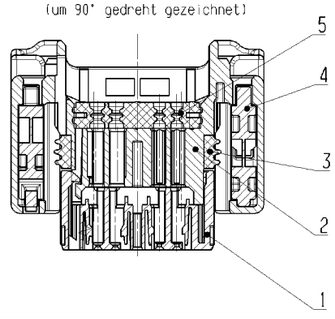

05	F1928405558	20090814	tfr2si	mko2si	mko2si	213	GS-CP/ENG1	-
01	NEW EDITION	20050330	Co	mko2si	mko2si	213	GS-CP/ENG1	-
Ind.	Change/Aend.	YYYYMMDD	Drawn/Gez.	Checked/Gepr.	Releas./Freig.	BVN	Resp. dept./Verantw. Abt.	Add. Info./Zus. Info.

Lang/Spr. en/de	Syst. CAT	Wght/Gew. -	BOSCH	CONTACT HOUSING UNIT 60-WAY Kontakttraegereinheit 60-polig
		Scale/M stab 2:1	OFFER DRAWING ANGEBOTSZE	Doc.type AGZ 1 928 A00 329
MNR -			CHN.	Repl.for - Repl.by -

Sheet/Bl. 1 / 1	DP/TD -	Ind. 05	Format A1

Alle Rechte bei Robert Bosch GmbH, auch fuer den Fall von Schutzrechtsanmeldungen. Jede Verfuegungsbefugnis, wie Kopier- und Weitergaberecht, bei uns.

This drawing is the exclusive property of Robert Bosch GmbH. Without their consent it may not be reproduced or given to third parties.

CI/ROHS (11.2008) 0 A1